tbloc

NTB 10 E

Vida Bağlantılı Ray Klemensleri
Screw Type Terminal Blocks

NTB Serisi Topraklama Klemensleri
NTB Series Earth Terminal Blocks

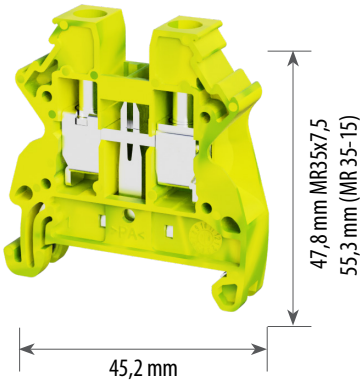

Genişlik / Width : 8 mm

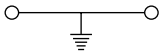

Ürün Adı / Product Name	**NTB 10 E**
Sipariş No / Order No.	8001099334
Paket Adeti / Packing Qty.	35
Anma Değerleri / Rated Values	
IEC 60947-7-1	-
Bağlantı Bilgileri / Connection Information	
Kesit / Cross-Section (mm²)	10
Tek Damarlı Kablo / Solid Conductor Cross-Section min-max mm²	1,5 - 10
Çok Damarlı Kablo / Stranded Conductor Cross-Section min-max mm²	1,5 - 10
Çok Telli Kablo / Flexible Conductor Cross-Section min-max mm²	1,5 - 10
AWG	20-6 AWG
Açıklamalar / Descriptions	
Kablo Soyma Uzunluğu / Insulation Stripping Length (mm)	12
Max. Sıkma Torku (N.m) / Max. Tightening Torque	1,5
Bağlantı Vidası / Screw Diameter	M4
Darbe Gerilimi / Rated Impulse Voltage (Kv)	8
Kirlilik Derecesi / Gerilim Kategorisi / Malzeme Grubu / Pollution Degree / Voltage Category / Material Group	3 / III / I

Aksesuarlar / Accessories	**Ürün Adı** Product Name	**Sipariş No** Order No.	**Adet** Qty.
Montaj Rayı / Din Rail	DR 35-7,5 S 2M	8015393407	40
	DR 35-15 S 2M	8015393427	20
Durdurucu / End Stopper	SS 1	8010097308	50
	SS 2	8010097318	50
	PS 1	8010197328	50
	PS 2	8010197420	50
Üst Köprü / Cross Connection			
Tarak Köprü / Comb Connector			
Nihayet Plakası / End Plate	EPL NTB 2,5-10 E	8012396284	50
Klemens Etiketi / Marking Tags	MTG 10	8020385009	250
Şerit Etiket / Strip Label	TBSL 22x20	8020384009	1
Grup Etiketi / Group Label	GM1	8014393008	50
	GM2	8014393018	50
	TM1	8014393020	50
Tornavida / Screwdriver	0,6x3,5	8014393018	50

*** TM1 Sadece PS2 ürünü ile Uyumludur.**
* TM1 is only suitable for PS2